Oznaczenia:

- S1 – projektowana studnia rewizyjna bet. ø1000 mm
- SR – projektowana studnia rozprężna
- PSI – projektowana przepompownia ścieków

W =15,50 rzędna terenu projektowanego

13,62 rzędna dna studzienki

Wartość rzędnej oraz głębokość osi istniejącej instalacji (np. wA, gł.osi= 1,6 m) podano w przybliżeniu.

WYKOPY ODWODNIC ZA POMOCĄ IGŁOFILTRÓW

UWAGA:
1. Podsypka, obsypka i zasypka kanału wg opisu
2. Zestawienie studni połączeniowych i przelotowych w opracowaniu: projekt wykonawczy

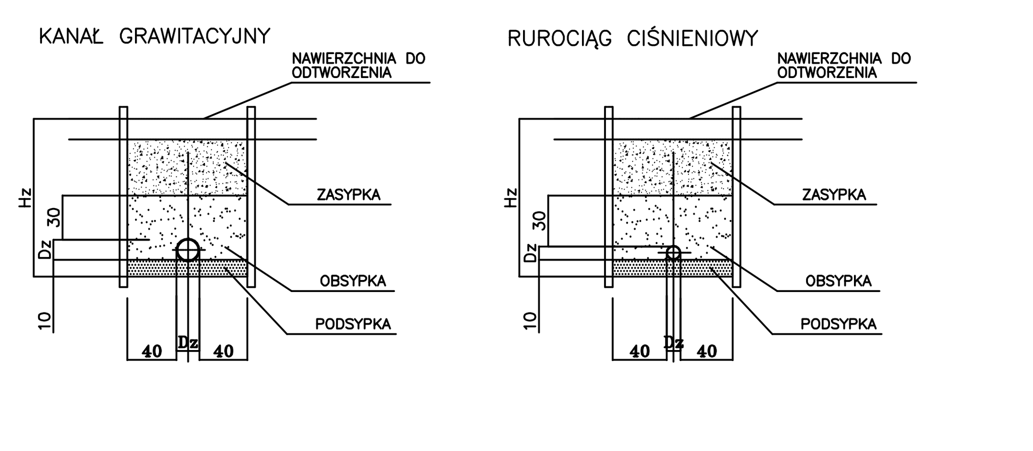

L.p.	Wyszczególnienie	Ilość jedn.	Ilość całk.
1.	DN200 PVC-U, SDR34, SN8	mb.	474,70

ECOKUBE TECHNOLOGIE OCHRONY ŚRODOWISKA
Ecokube Sp. z o.o. ul. Wólczańska 128-134, 90-527 Łódź

Inwestor: Gmina Malechowo, 76-142 Malechowo 22A

Nazwa inwestycji: Budowa kanalizacji sanitarnej w Niemicy wraz z przebudową oczyszczalni ścieków w Kusicach oraz przebudowa wodociągu w Niemicy

Branża:

Faza: projekt PB+PW

Tytuł rysunku: Profil po drodze przepływu ścieków: K-1

Skala: 1:100/500

Data: 09.2013

Projektował: mgr inż. Katarzyna Matuszewska-Turniak	Nr uprawnień: LOD/0894/POOS/08	Podpis:	Nr rysunku: 13
Opracował: mgr inż. Małgorzata Dominowska-Łazarek	-		
Sprawdził: mgr inż. Szymon Zając	LOD/1243/PWOS/09		