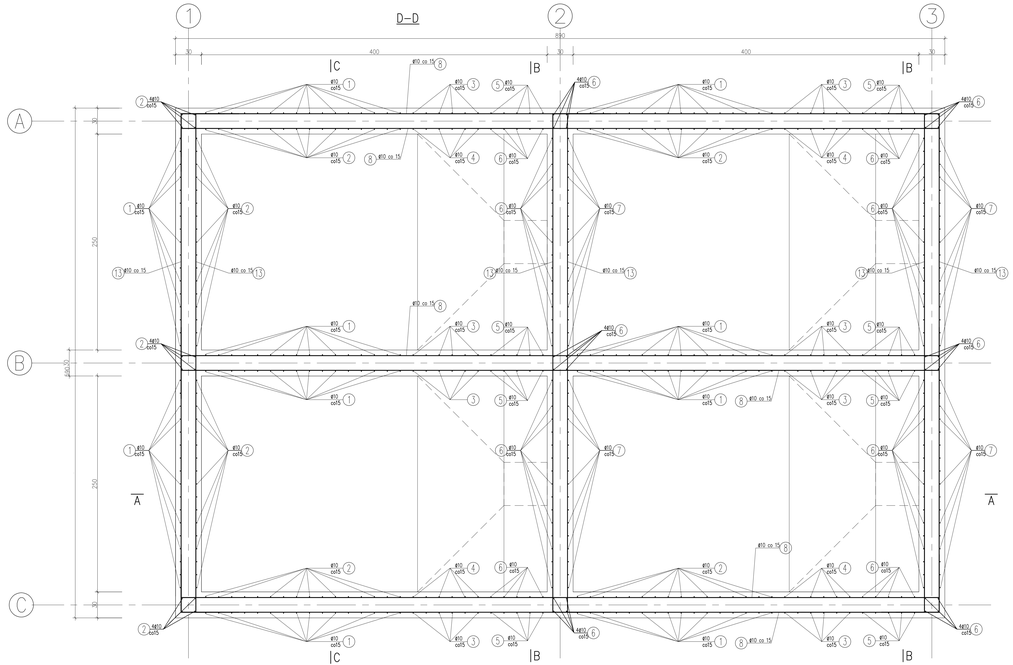

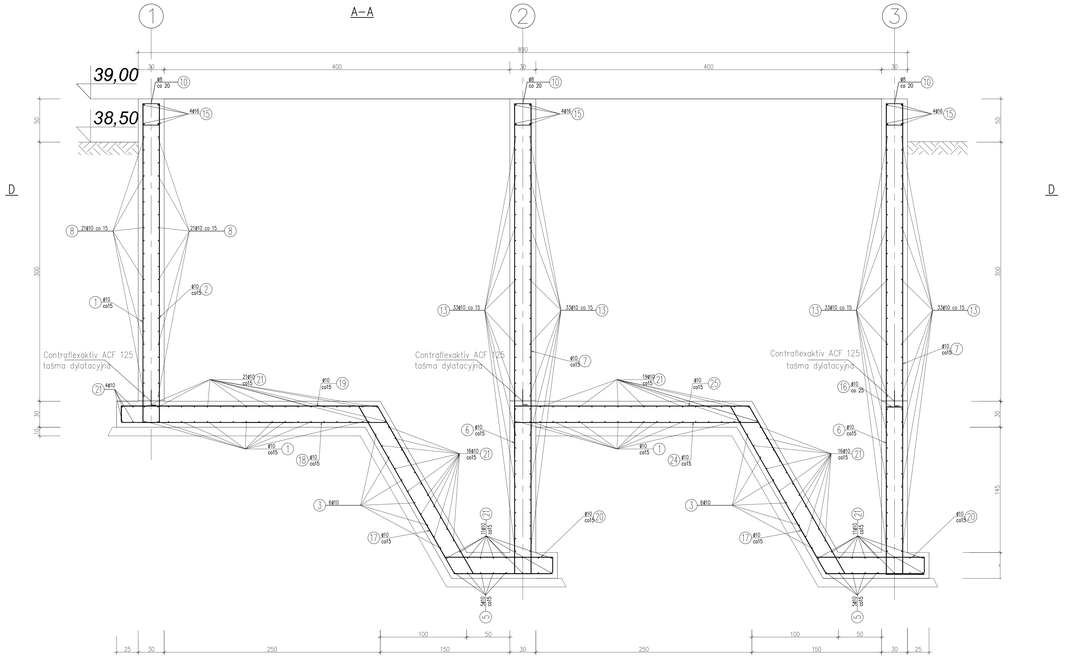

ECOKUBE TECHNOLOGIE OCHRONY ŚRODOWISKA Ecokube Sp. z o.o. ul. Wólczańska 128-134, 90-527 Łódź			
Inwestor: Gmina Malechowo, 76-142 Malechowo 22A			
Nazwa inwestycji: Budowa kanalizacji sanitarnej w Niemicy wraz z przebudową oczyszczalni ościeków w Kuślacach oraz przebudowa wodociągu w Niemicy		Branża: konstrukcja	Faza: projekt PB+PW
Tytuł rysunku: ZBIORNIK ZBIORNIKA BIOREAKTORÓW - PRZEKROJE A-A, D-D		Skala: 1:20	Data: 09.2013
Projektował: mgr inż. Michał Stasiak	Nr uprawnień: GPIO-460-105/76	Podpis:	Nr rysunku: 38/K
Sprawdził: mgr inż. Elżbieta Brzezińska	Nr uprawnień: 30/85/WL	Podpis:	