KRATY POMOSTOWE

KP1 szt1

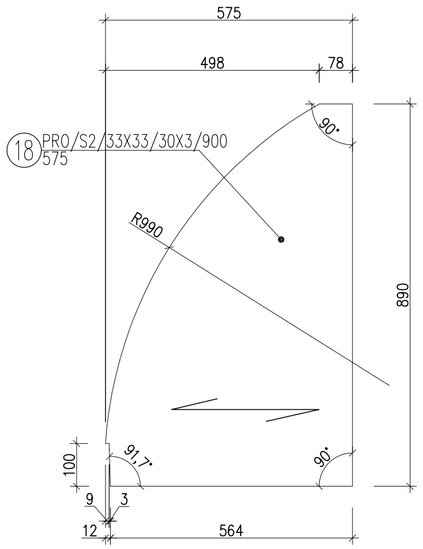

KP2 szt1

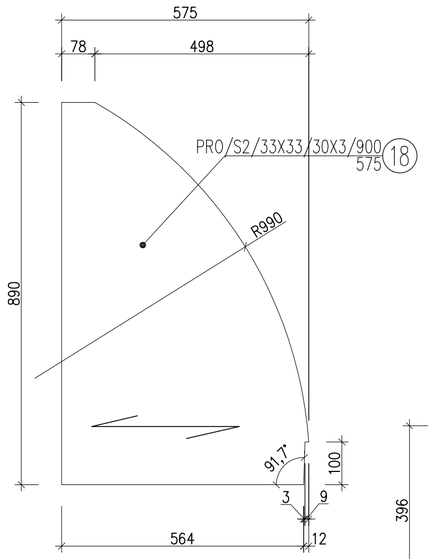

KP5 szt1

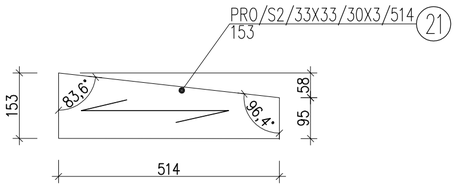

KP6 szt1

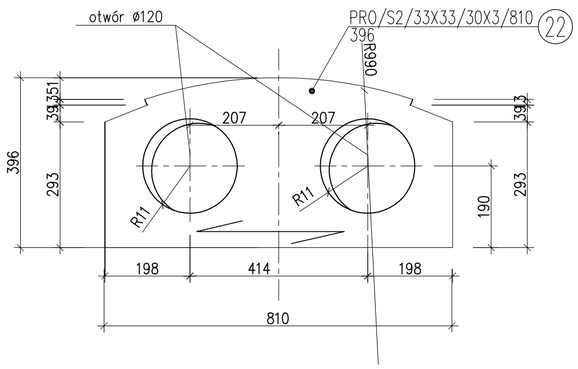

KP4 szt1

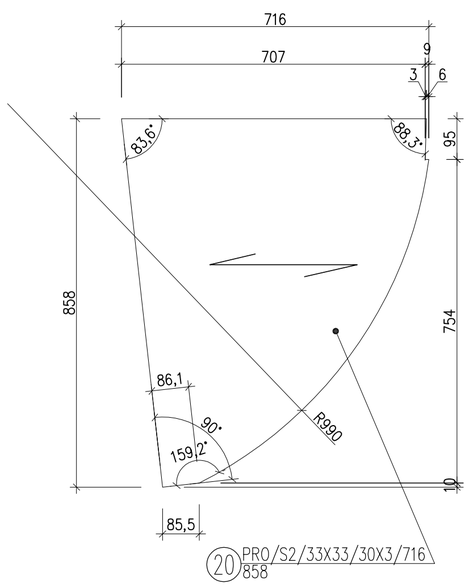

KP3 szt1

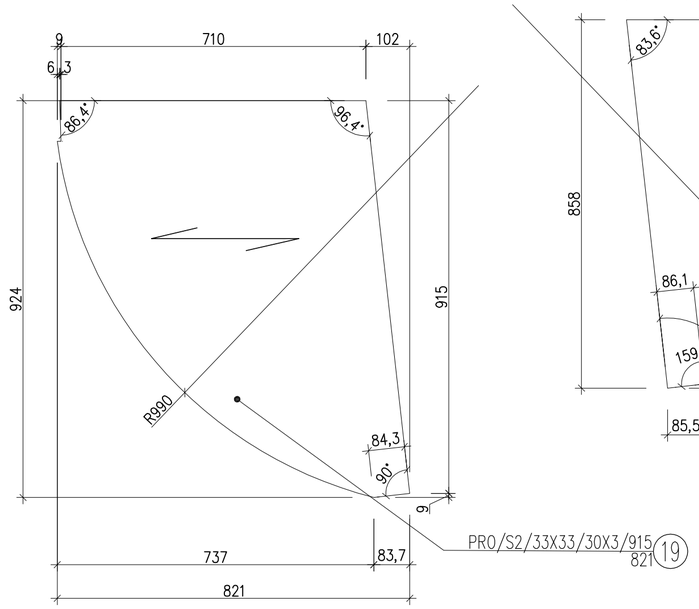

KP7 szt1

KRATA POMOSTOWA PODNOSZONA NA ZAWIASACH

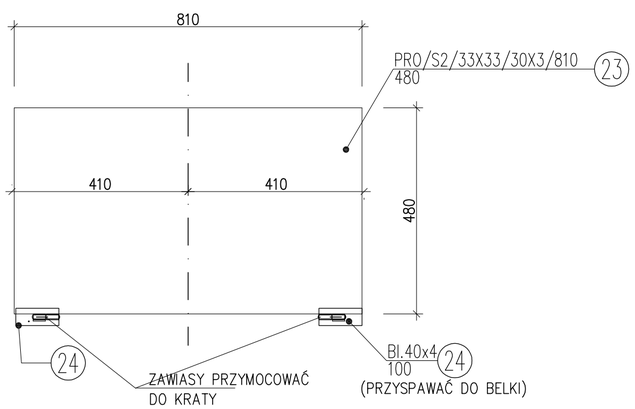

Nr pozycji	Liczba [szt]	Przedmiot	Długość [mm]	Masa [kg]		Powierzchnia malowania [m²]	Gatunek materiału	Uwagi
				1 szt.	całkowita			
1	2	3	4	5	6	7	8	9
Element:	KRATY POMOSTOWE							
18	2	PRO/S2/33X33/30X3/900	575	13.11	26.22		OH18N9	
19	1	PRO/S2/33X33/30X3/915	821	18.72	18.72		OH18N9	
20	1	PRO/S2/33X33/30X3/716	858	25.14	25.14		OH18N9	
21	1	PRO/S2/33X33/30X3/514	153	6.27	6.27		OH18N9	
22	1	PRO/S2/33X33/30X3/810	396	8.83	8.83		OH18N9	
23	1	PRO/S2/33X33/30X3/810	480	10.7	10.7		OH18N9	
24	2	Bl.40x4	100	0.13	0.26	0.01	OH18N9	
Suma dla:	KRATY POMOSTOWE 1 szt.				96.3 kg	0.01 m²		
Wykonać:	1 szt.				96.3 kg	0.01 m²		

Masa Sumaryczna dla Rysunku	96.3 kg
Dodatek do Masy Sumarycznej – 1.8 %	0 kg
Masa Całkowita dla Rysunku	96.3 kg

STAL NIERDZEWNA OH18N9

ECOKUBE — TECHNOLOGIE OCHRONY ŚRODOWISKA Ecokube Sp. z o.o. ul. Wólczańska 128-134, 90-527 Łódź			
Inwestor: Gmina Malechowo, 76-142 Malechowo 22A			
Nazwa inwestycji: Budowa kanalizacji sanitarnej w Niemicy wraz z przebudową oczyszczalni ścieków w Kusicach oraz przebudowa wodociągu w Niemicy		Branża: konstrukcja	Faza: projekt PB+PW
Tytuł rysunku: POMOST STALOWY ZESTAWIENIE KRAT POMOSTOWYCH		Skala: 1:10	Data: 09.2013
Projektował: mgr inż. Michał Stasiak	Nr uprawnień: GPII-460-105/76	Podpis:	Nr rysunku: 29/K
Sprawdził: mgr inż. Elżbieta Brzezińska	Nr uprawnień: 30/85/WŁ	Podpis:	